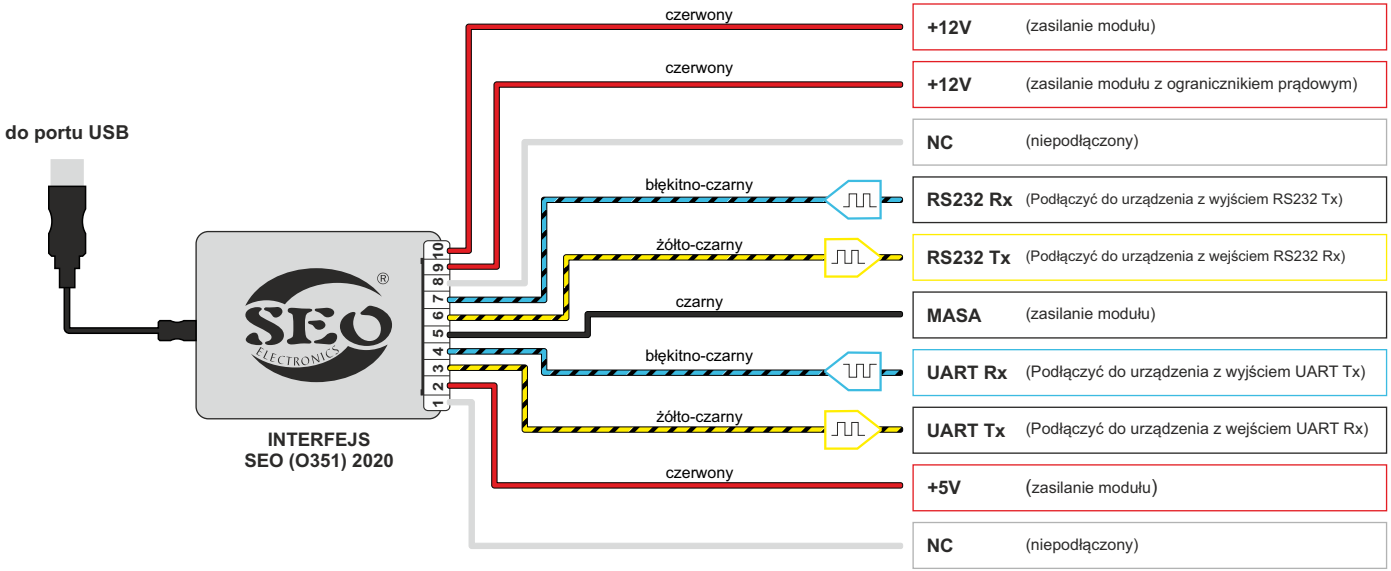

Marka: **SEO**	Model: **INTERFACE (O351)**	rok: **20→**	rev00